GENERO®

Lame de scie à ruban bimétal de précision pour une découpe efficace du bois

Denture griffe

Bois

Largeur de lame 27 x 0,90 – 41 x 1,10 mm
Largeur de lame 1-1/16 x 0,035 – 1-5/8 x 0,042 Inch

Informations sur les produits

GENERO® – Lame de scie à ruban bimétal de précision pour une découpe efficace du bois

Avec GENERO®, WIKUS pose de nouveaux jalons dans le domaine des lames de scie à ruban pour la découpe du bois et présente un outil polyvalent destiné au sciage de grumes dans les lignes mobiles et fixes.

Avec GENERO®, WIKUS pose de nouveaux jalons dans le domaine des lames de scie à ruban pour la découpe du bois et présente un outil polyvalent destiné au sciage de grumes dans les lignes mobiles et fixes. Grâce à un processus de production ultramoderne et innovant, GENERO® assure des propriétés exceptionnelles et une durée de vie impressionnante, convenant à un large éventail d'applications. Outre la réduction des temps de préparation, la grande fiabilité du processus contribue à réduire le coût par découpe. L'acier rapide trempé (HSS) utilisés pour les dents de la lame de scie permet à ce produit de résister aux corps étrangers tels que les pierres et le métal sur ou dans le bois.

L'avoyage de haute précision garantit un canal de coupe très droit.

Le fond des dents, arrondi par un procédé de grenaillage adapté, offre à cette lame une endurance élevée, même en cas de torsion importante ou de vitesses de coupe élevées.

Domaines d'application

Applications :

- Lignes mobiles et fixes
- Découpe de grumes en poutres et planches

Avantages :

- Productivité élevée et utilisation flexible sur différents types de bois
- Denture en HSS pour une dureté supérieure, une durée de vie élevée et une grande résistance aux impuretés et au métal
- Très grande résistance à l'usure et aux contraintes de torsion
- Surface de bande optimisée pour un fonctionnement silencieux, une usure réduite des guides de bande et une faible résistance dans le bois
- Surface de coupe impeccable grâce à l'avoyage ultra précis des dents

Caractéristiques :

- Réaffûtable plusieurs fois

- Pas de dents constant
- Fond de dent arrondi pour une endurance élevée et moins d'adhérence de résine ainsi qu'une bonne évacuation des copeaux

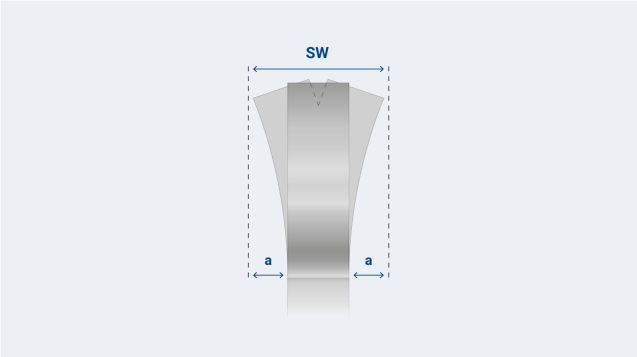

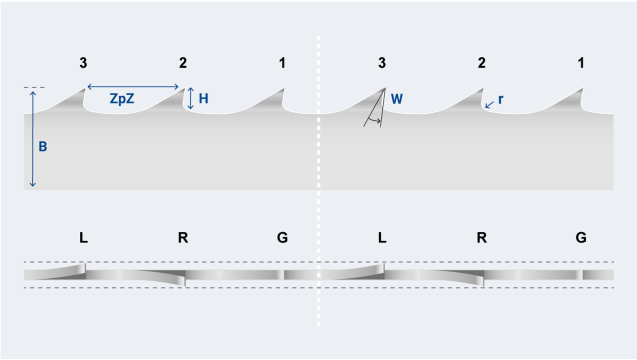

L=largeur de bande, dpp=nombre de dents par pouce, H=hauteur de dent, AF=angle de front, r=rayon, g=gauche, d=droite, D=droit

Caractéristiques techniques

Dimensions		Denture ou nombre de dents par pouce (dpp).	
Largeur x épaisseur			
mm	pouces	13mm (2 Tpi)	22,22mm (1,15 Tpi)
27 x 0,90	1-1/16 x 0,035		K
34 x 0,90	1-3/8 x 0,035	K	K
34 x 1,10	1-3/8 x 0,042		K
41 x 1,10	1-5/8 x 0,042		K

Aperçu des matériaux

Aperçu des matériaux

- Bois dur comme le chêne, le frêne, le hêtre ou le bois gelé
- Bois résineux comme le mélèze, l'épicéa, le pin, etc.
- Bois avec des particules métalliques ou des écorces d'arbres très sales